ახალქალაქი ფილიალი

შტეფსელების განლაგების გეგმა

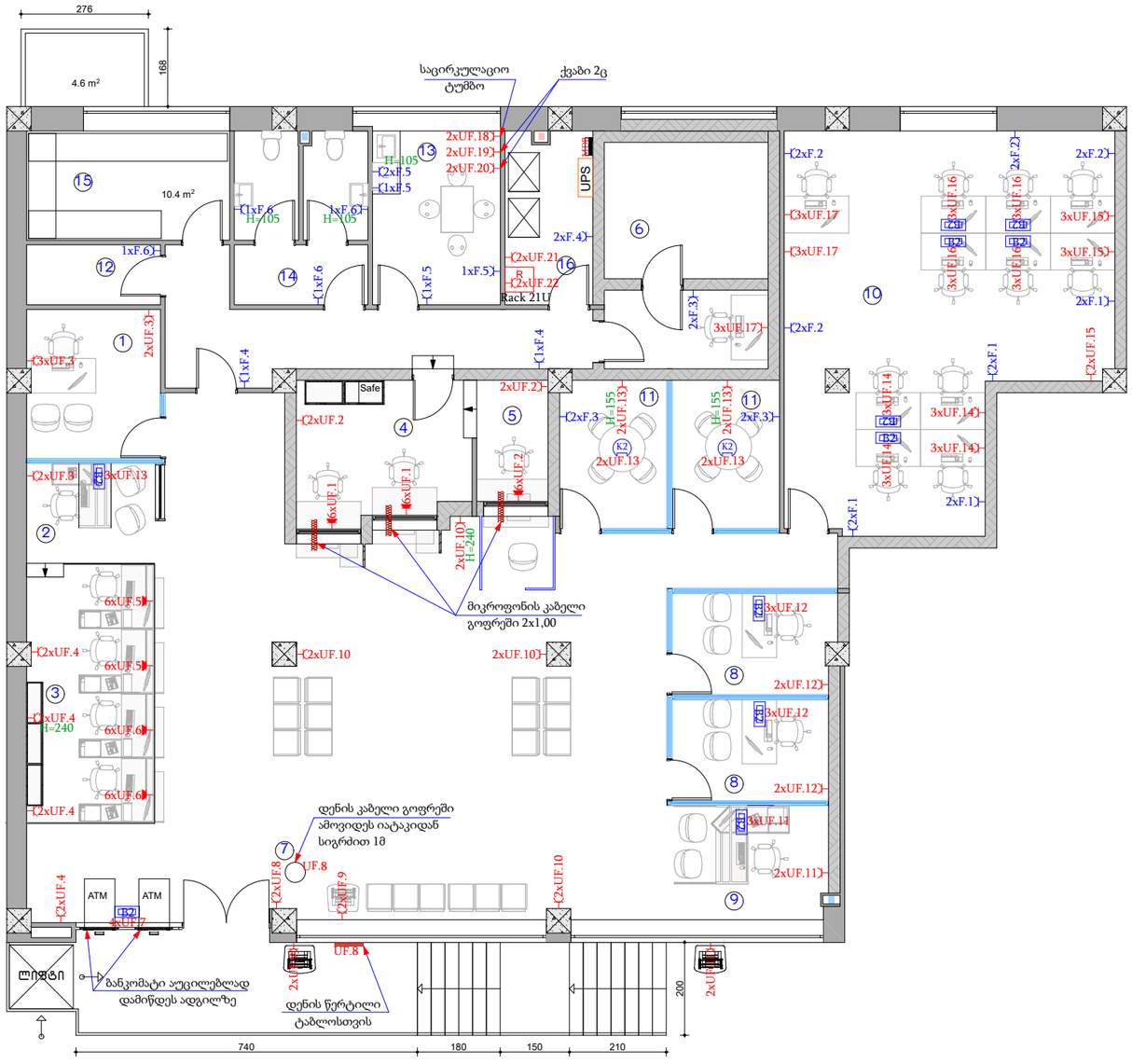

საერთო ფართი; 344.0 მ2

1. ფილიალის მართველი -1
2. სოფ.მენეჯერი -1
3. მოლარე ოქ. (ფიზიკური პირი) -4
4. მოლარე -2
5. ოქრ. ლომბარდი -1
6. სასავი
7. მითვრი -1
8. ურთიერთობის მენეჯერი -2
9. მოლარე ოქ. (ფიზიკური - იურიდიული პირი)-1
10. საკრედიტო ოფისერი -11
11. შეხვედრების ოთახი -2
12. საბარდერობე -1
13. სამზარეულო -1
14. WC -2
15. არქივი -1
16. ტექ.ოთახი -1

ფორმატი	ახალქალაქი 2024
A 3	

- შტეფსელი დამიწების კონტაქტით
- K1 — იატაკში სამონტაჟო როზეტების კოლოფი
- K2 — იატაკში სამონტაჟო როზეტების კოლოფი
- B1 — იატაკის როზეტების კოლოფი
- rec — Rack 21U
- UPS — უწყვეტი კვების წყარო
- DB — მთავარი გამანაწილებელი ელექტრო ფარი

პირობითი აღნიშვნები

შენიშვნები

1. ნახაზზე ზომები მოცემულია სანტიმეტრებში;

მონაწილეები:

პრ.ავტორი	გ. ანჯაფარიძე	
დაამუშავა	გ. ანჯაფარიძე	

LIBERTY

არქიტექტურული ნაწილი

ნახაზის:

სტადია	მაშტაბი	ფურცლ
მუშა პროექტი	1:75	

ახალქალაქი ფილიალი

განათების განლაგების გეგმა

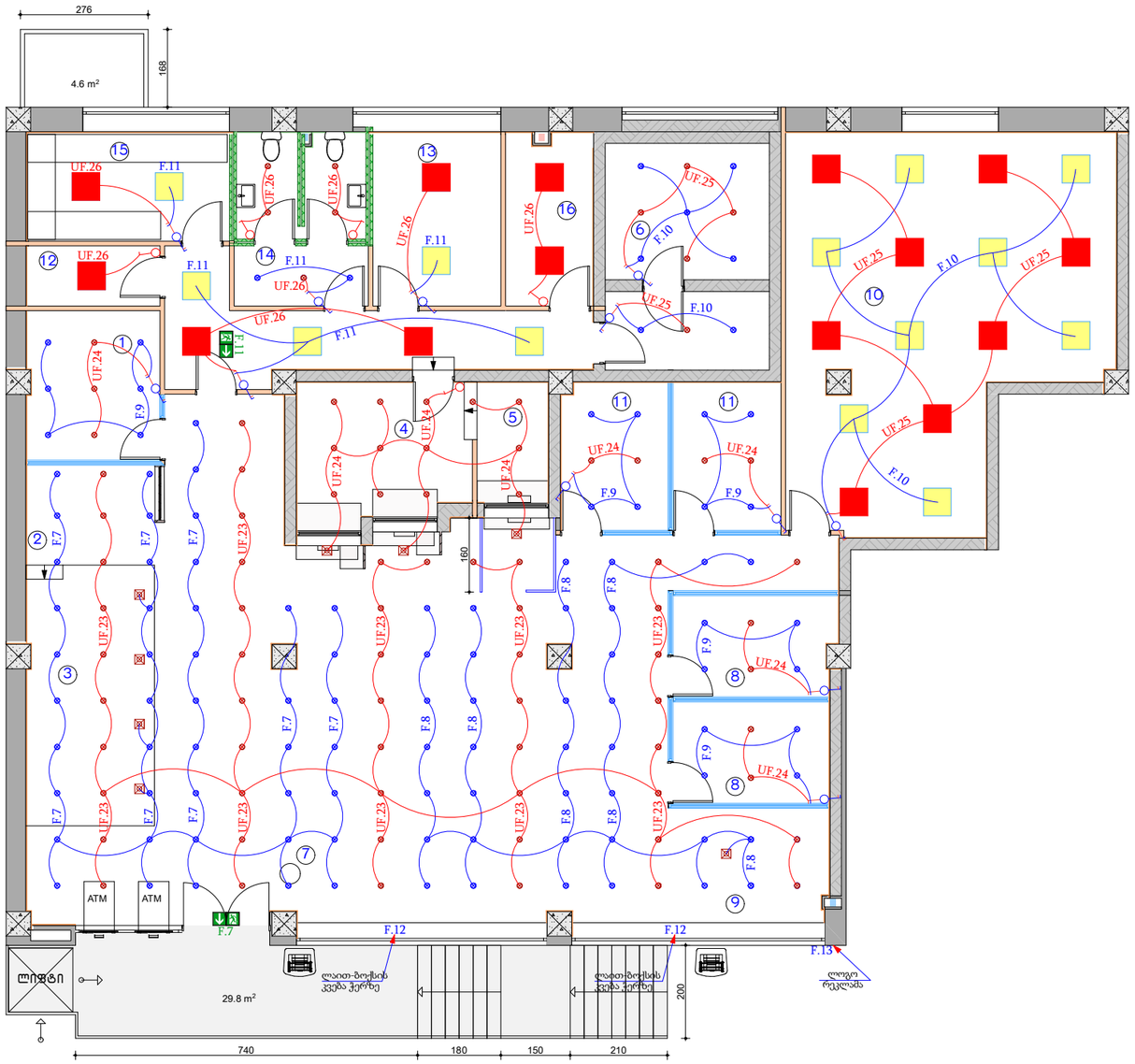

საერთო ფართი; 344.0 მ2

1. ფილიალის მართველი -1
2. საოკ.მენეჯერი -1
3. მოლარე ოკ. (ფიზიკური პირი) -4
4. მოლარე -2
5. ოქრ. ლომბარდი -1
6. სასავი
7. მითეერი -1
8. ურთიერთობის მენეჯერი -2
9. მოლარე ოკ. (ფიზიკური - იურიდიული პირი)-1
10. საკრედიტო ოფიცერი -11
11. შეხვედრების ოთახი -2
12. საბარდერობე -1
13. სამზარეულო -1
14. WC -2
15. არქივი -1
16. ტექ.ოთახი -1

ფორმატი	ახალქალაქი 2024
A 3	

Y შტეფსელი დამიწების კონტაქტით

K1 / K1 — იატაკში სამონტაჟო როზეტების კოლოფი

K2 / K2 — იატაკში სამონტაჟო როზეტების კოლოფი

B1 / B1 — იატაკის როზეტების კოლოფი

rec — Rack 21U

UPS — უწყვეტი კვების წყარო

DB — მთავარი გამანაწილებელი ელექტრო ფარი

პირობითი აღნიშვნები

შენიშვნები

1. ნახაზზე ზომები მოცემულია სანტიმეტრებში;

მონაკვეთში:

პრ.ავტორი	გ. ანჯაფარიძე	
დაამუშავა	გ. ანჯაფარიძე	

LIBERTY

არქიტექტურული ნაწილი

ნახაზის: სტადია	მაშტაბი	ფურცლ
მუშა პროექტი	1:75	

ახალქალაქი ფილიალი

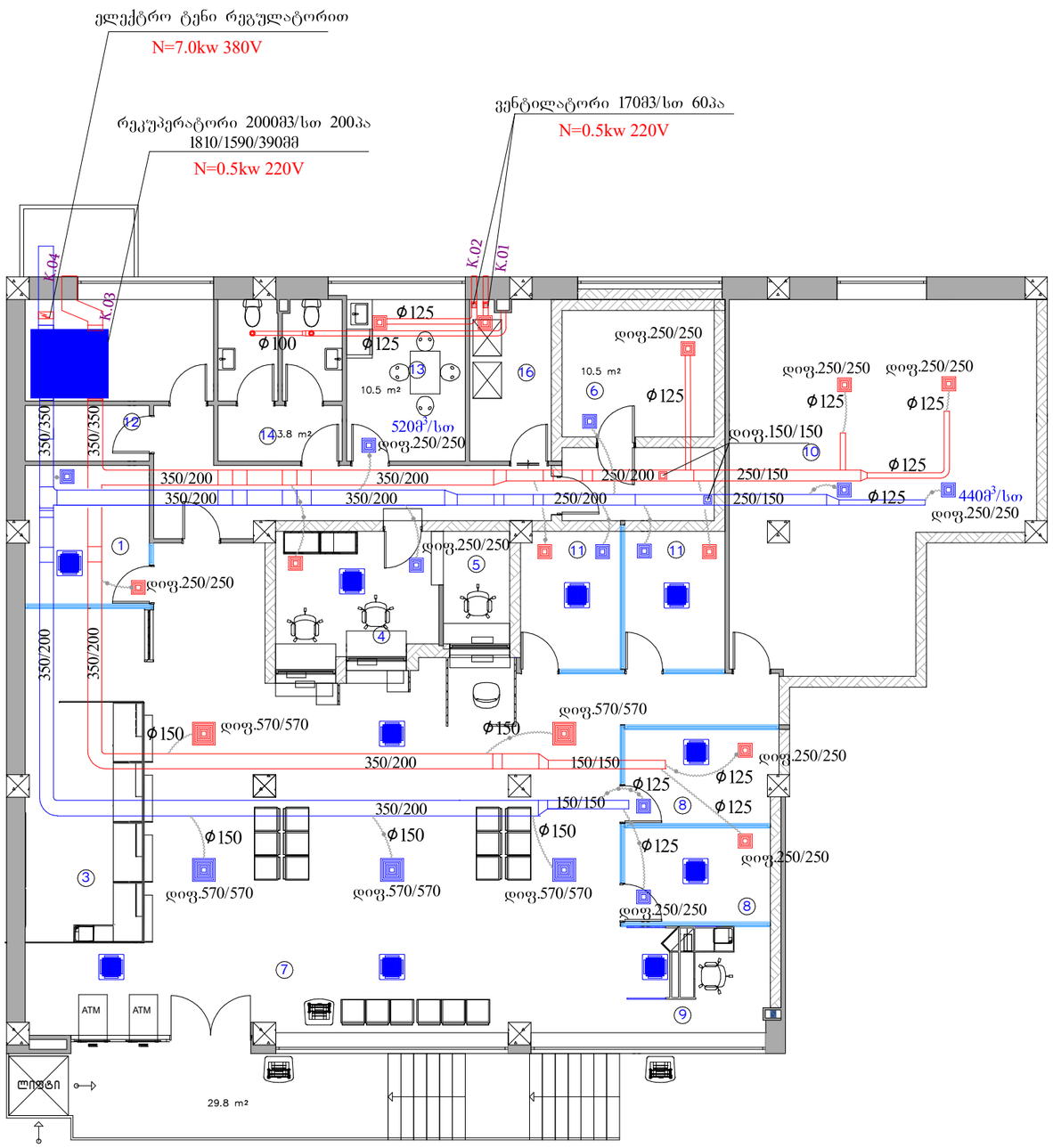

ფორმატი	ახალქალაქი 2024
A 3	

rec — Rack 21U

UPS — უწყვეტი კვების წყარო

DB — მთავარი გამანაწილებელი ელექტრო ფარი

პირობითი აღნიშვნები

შენიშვნები

1. ნახაზზე ზომები მოცემულია სანტიმეტრებში;

მისამართი:

პრ.ავტორი	გ. ანჯაფარიძე	
დაამუშავა	გ. ანჯაფარიძე	

LIBERTY

არქიტექტურული ნაწილი

ნახაზი: სტადია	მაშტაბი	ფურცი
მუშა პროექტი	1:75	

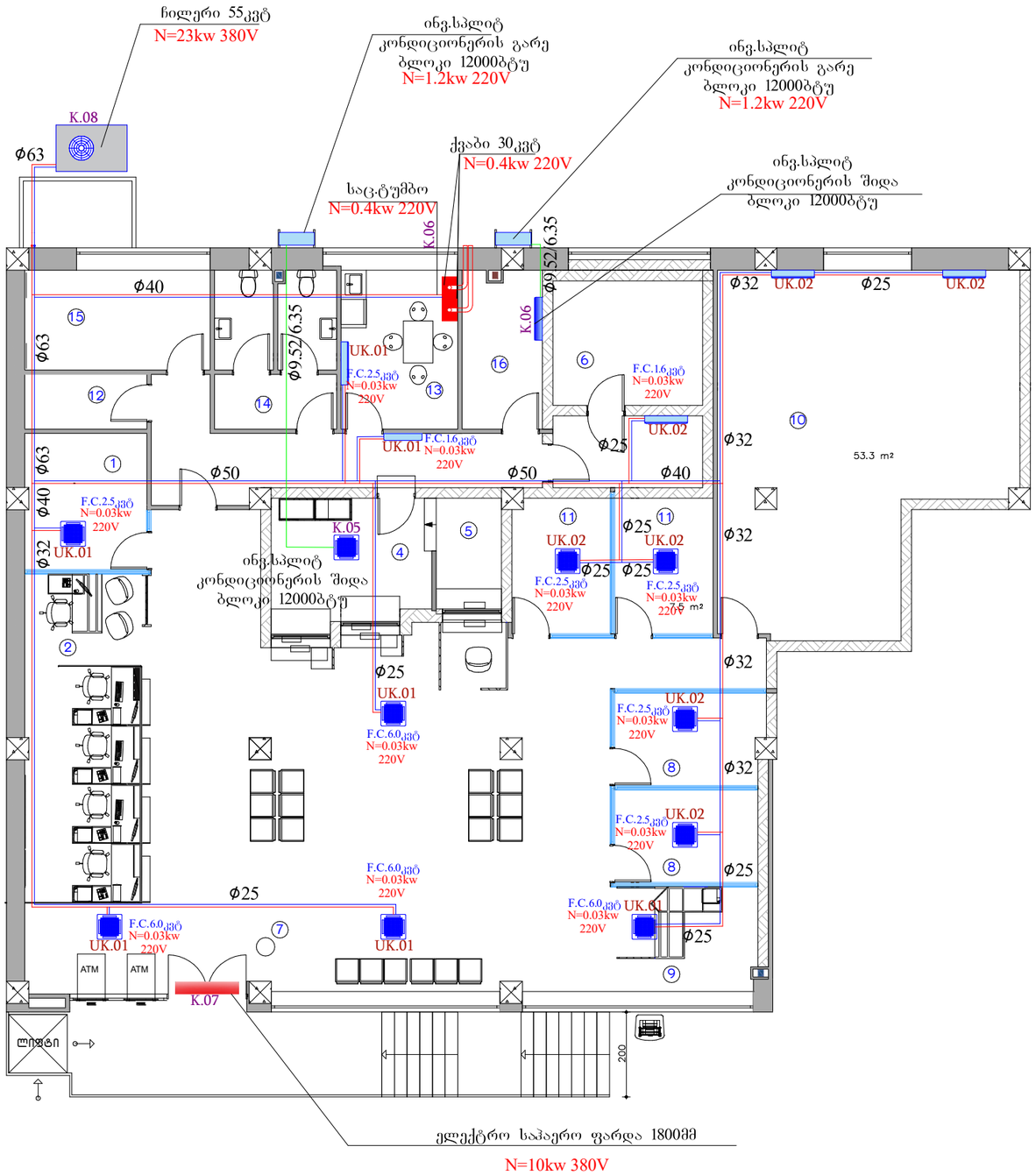

ფორმატი	
A 3	ახალქალაქი 2024

rec — Rack 21U

UPS — უწყვეტი კვების წყარო

DB — მთავარი გამანაწილებელი ელექტრო ფარი

პირობითი აღნიშვნები

შენიშვნები

1. ნახაზზე ზომები მოცემულია სანტიმეტრებში;

მისამართი:

პრ.ავტორი	გ. ანჯაფარიძე	
დაამუშავა	გ. ანჯაფარიძე	

LIBERTY

არქიტექტურული ნაწილი

ნახაზი:		
სტადია	მაშტაბი	ფურცი
მუშა პროექტი	1:75	

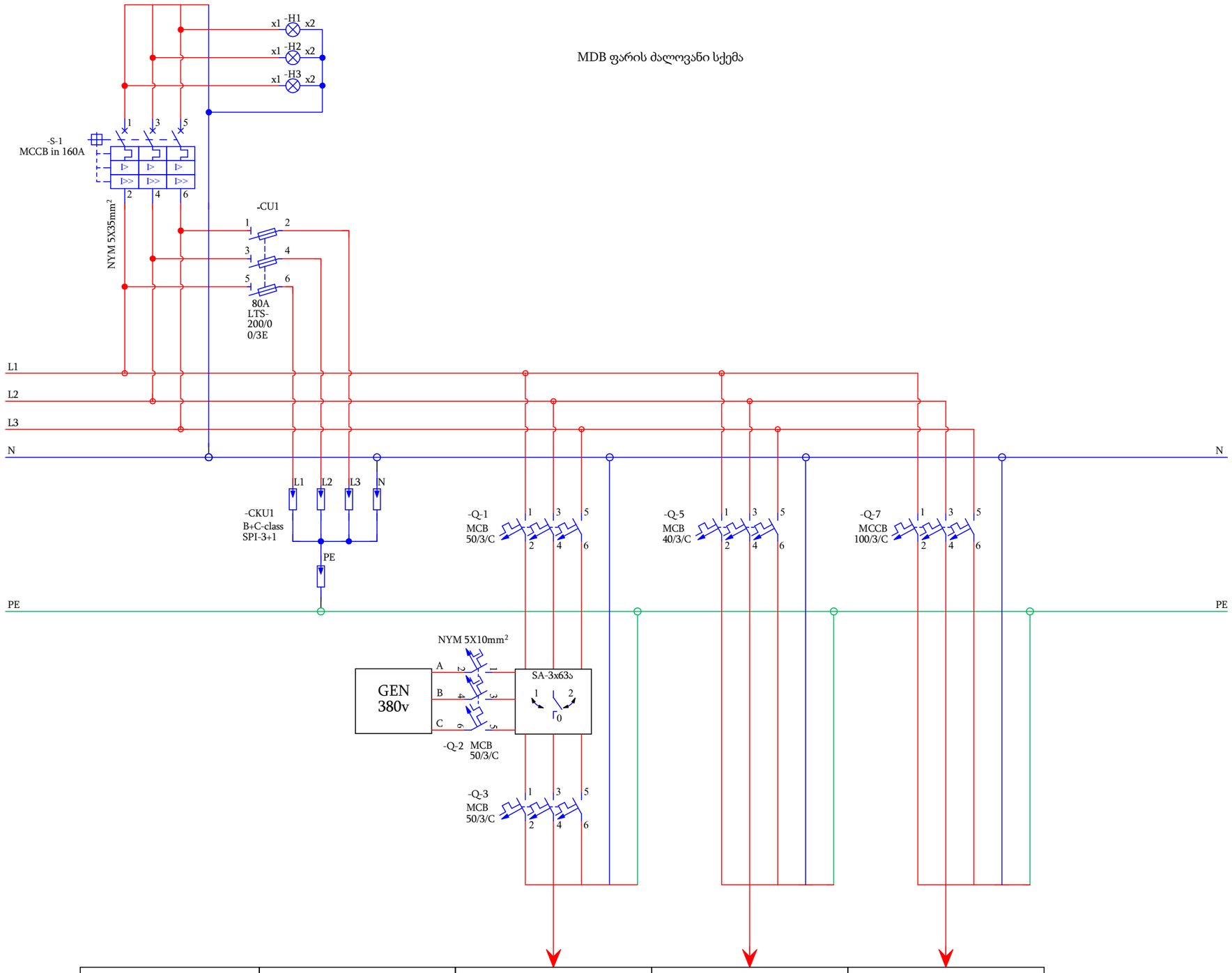

მარკირება		Q-3	Q-5	Q-7
ტიპი	NYM 5X35.0mm²	NYM 5X10.0mm²	NYM 5X6,0mm²	NYM 5X16.0mm²
სიმძლავრე კვტ	69,21	19,66	5,65	43,90
დენი ა	130,70	37,13	10,67	82,90
ელ. მომხმარებლის დასახელება	მთავარი კვება მრიცხველიდან	UPS-ში მიმავალი კვება	ქალაქის ქსელი შტეფსელები და განათება	ქალაქის ქსელი ვენტილაცია და გათბობა-გაგრილება

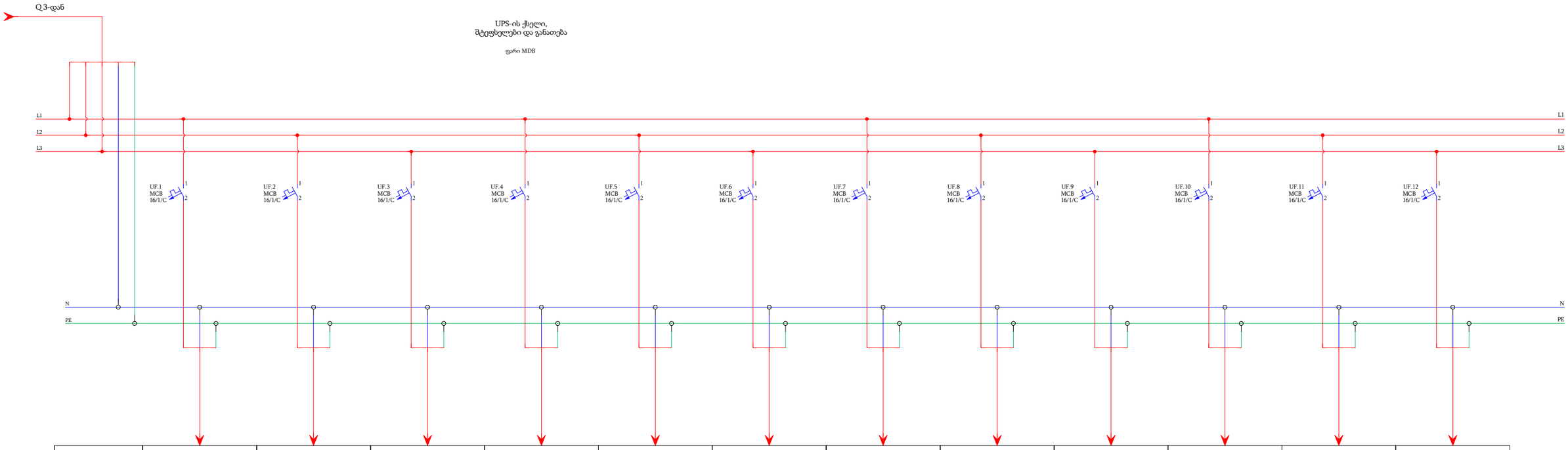

მარკირება	UF.1	UF.2	UF.3	UF.4	UF.5	UF.6	UF.7	UF.8	UF.9	UF.10	UF.11	UF.12
ტიპი	NYM 3X2,5mm^2	NYM 3X2,5mm^2	NYM 3X2,5mm^2	NYM 3X2,5mm^2	NYM 3X2,5mm^2	NYM 3X2,5mm^2	NYM 3X2,5mm^2	NYM 3X2,5mm^2	NYM 3X2,5mm^2	NYM 3X2,5mm^2	NYM 3X2,5mm^2	NYM 3X2,5mm^2
სიმძლავრე კვტ	1,00	1,00	0,80	0,60	1,00	1,00	1,20	0,60	1,00	1,00	1,00	0,60
დენი ა	4,34	4,34	3,48	2,61	4,34	4,34	5,22	2,61	4,34	4,34	4,34	2,61
ელ. მომხმარებლის დასახელება	სალაროს სამუშაო მაგიდების შტეფსელები	სალაროს სამუშაო მაგიდების შტეფსელები	ფილიალის მმართველის და ოპერაციის უფროსის სამუშაო მაგიდის და კედლის შტეფსელები	ოპერაციის კედლის შტეფსელები	ოპერაციის მაგიდების შტეფსელები	ოპერაციის მაგიდების შტეფსელები	ბანკომატის შტეფსელები	ტაბლო და მითერის შტეფსელები	ფეი აპარატების შტეფსელები	კოლონის შტეფსელები	ფიზიკური-ლერიდიუღლი პირის და ფეის შტეფსელები	ურითირთობის მენეჯერების სამუშაო შტეფსელები

UPS-ის ქსელი,
შტეფსელები და განთება

ფარი MDB

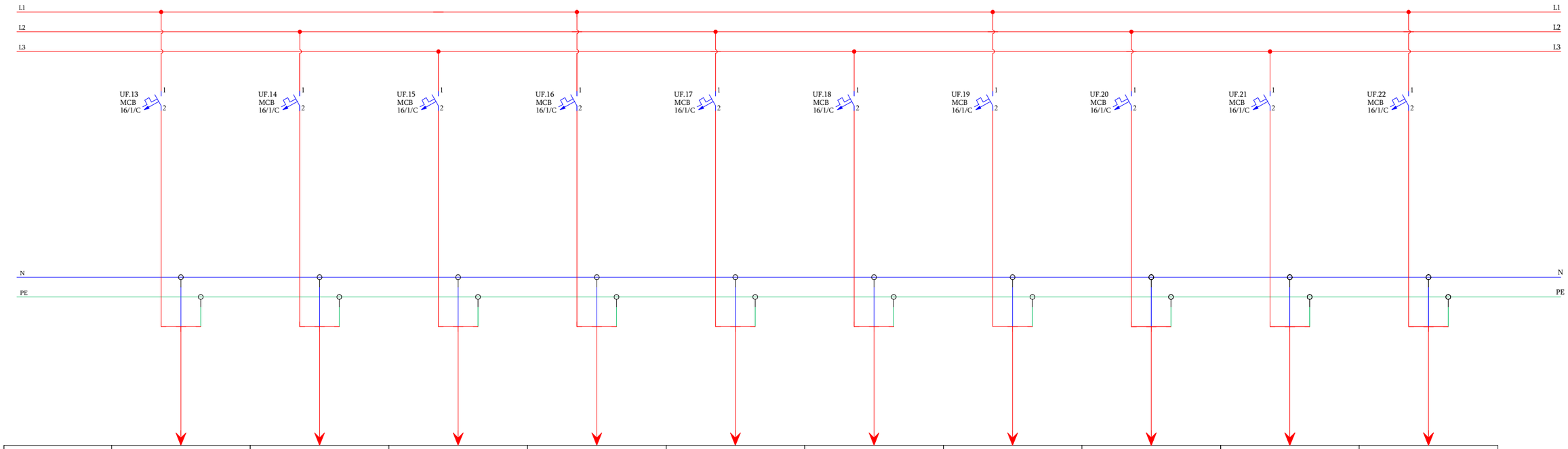

მარკირება	UF.13	UF.14	UF.15	UF.16	UF.17	UF.18	UF.19	UF.20	UF.21	UF.22
ტიპი	NYM 3X2,5mm²	NYM 3X2,5mm²	NYM 3X2,5mm²	NYM 3X2,5mm²	NYM 3X2,5mm²	NYM 3X2,5mm²	NYM 3X2,5mm²	NYM 3X2,5mm²	NYM 3X2,5mm²	NYM 3X2,5mm²
სიმძლავრე კვტ	0,60	1,00	0,80	1,00	0,80	0,40	0,40	0,40	0,40	0,80
დენი ა	2,61	4,34	3,48	4,34	3,48	1,74	1,74	1,74	1,74	3,48
ელ. მომხმარებლის დასახელება	შეხვედრების ოთახების სამუშაო შტეფსელები	საკრედიტოს კედლის და მაგიდების სამუშაო შტეფსელები	საკრედიტოს კედლის და მაგიდების სამუშაო შტეფსელები	საკრედიტოს მაგიდების სამუშაო შტეფსელები	საკრედიტოს კედლის და მაგიდების სამუშაო შტეფსელები	საცირკულაციო ტუმბო	ქვაბის შტეფსელები	ქვაბის შტეფსელები	სიგნალიზაციის და სახანძრო რეკის კვება	საკომუტაციო კარადის (რეკი) შტეფსელები

UPS-ის ქსელი,
შტეფსელები და განათება

ფარი MDB

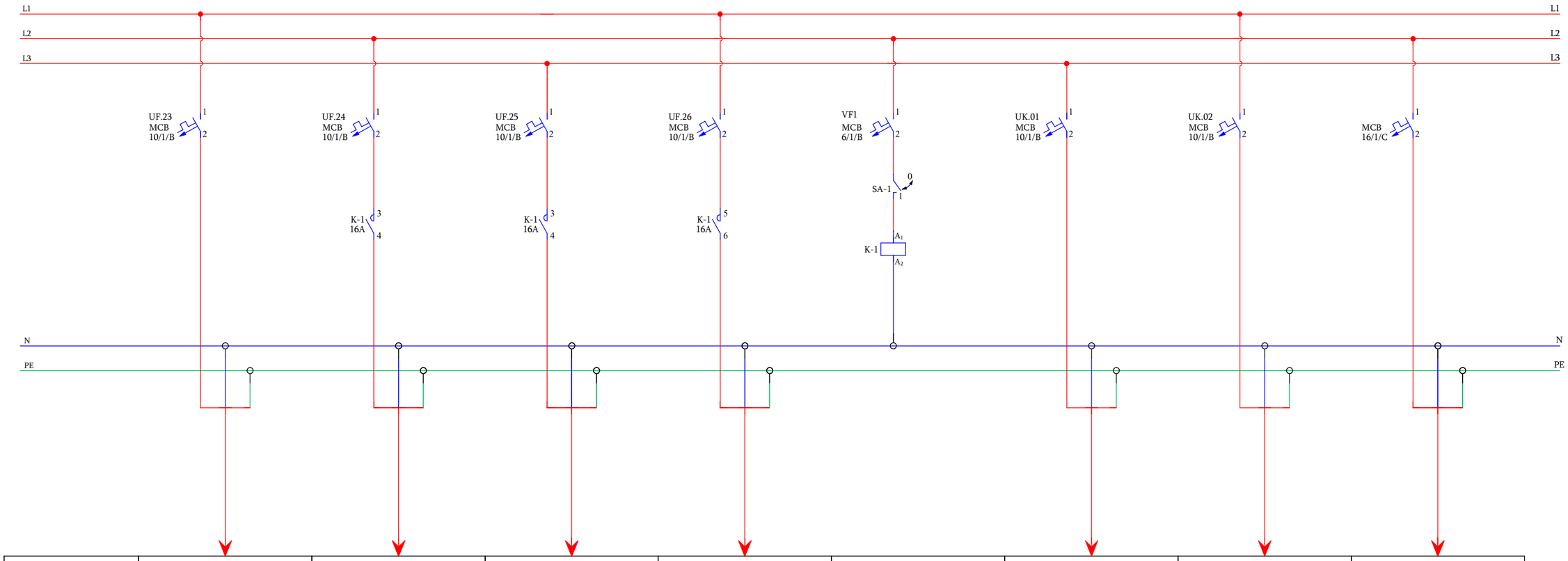

მარკირება	UF.23	UF.24	UF.25	UF.26		UK.01	UK.02	
ტიპი	NYM 3X1,5mm^2	NYM 3X1,5mm^2	NYM 3X1,5mm^2	NYM 3X1,5mm^2		NYM 3X1,5mm^2	NYM 3X1,5mm^2	
სიმძლავრე კვტ	0,60	0,324	0,380	0,340		0,210	0,210	
დენი ა	2,61	1,409	1,652	1,478		0,913	0,913	
ელ. მომხმარებლის დასახელება	24 სთ-ნი განათება დარბაზში	მენეჯერის, სალაროს, ურთიერთობის მენეჯერის და შეხვედრების ოთახების განათება	საცავის და საკრედიტოს განათება	გარდერობის, არქივის, კორიდორის, სამზარეულოს,ტუალეტების და ტექ. ოთახის განათება		კასეტური ფენკოილი 7კ	კასეტური ფენკოილი 7კ	რეზერვი

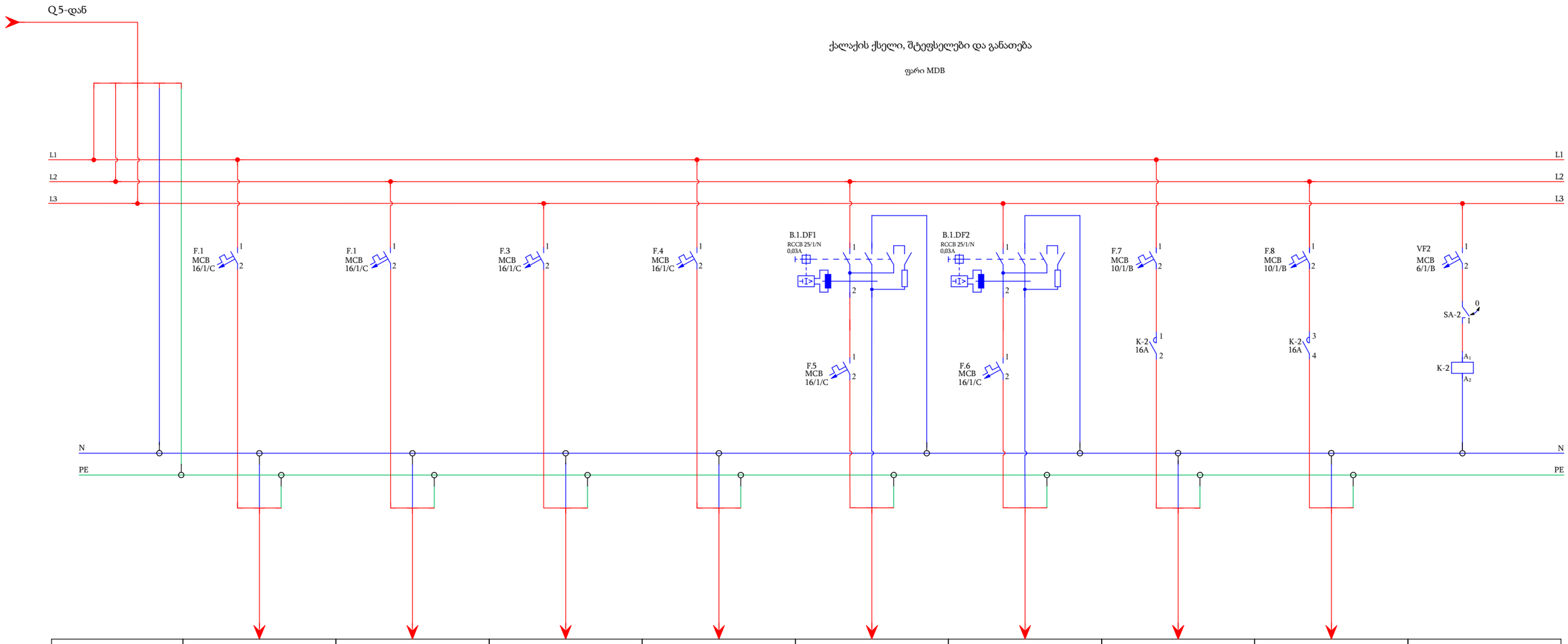

მარკირება	F.1	F.2	F.3	F.4	F.5	F.6	F.7	F.8	
ტიპი	NYM 3X2,5mm^2	NYM 3X2,5mm^2	NYM 3X2,5mm^2	NYM 3X2,5mm^2	NYM 3X2,5mm^2	NYM 3X2,5mm^2	NYM 3X1,5mm^2	NYM 3X1,5mm^2	
სიმძლავრე კვტ	0,60	0,60	0,40	0,40	0,60	0,40	0,528	0,432	
დენი ა	2,61	2,61	1,74	1,74	2,61	1,74	2,296	1,878	
ელ. მომხმარებლის დასახელება	საკრედიტოს მორიგე შტეფსელები	საკრედიტოს მორიგე შტეფსელები	შეხვედრების ოთახების მორიგე შტეფსელები	კორიდორის და ტექ. ოთახის მორიგე შტეფსელები	სამზარეულოს შტეფსელები	ტუალეტის და გარდეროზის შტეფსელები	დარბაზის მარცხენა განათება	დარბაზის მარჯვენა განათება	

ქალაქის ქსელი, შტეფსელები და განათება

ფარი MDB

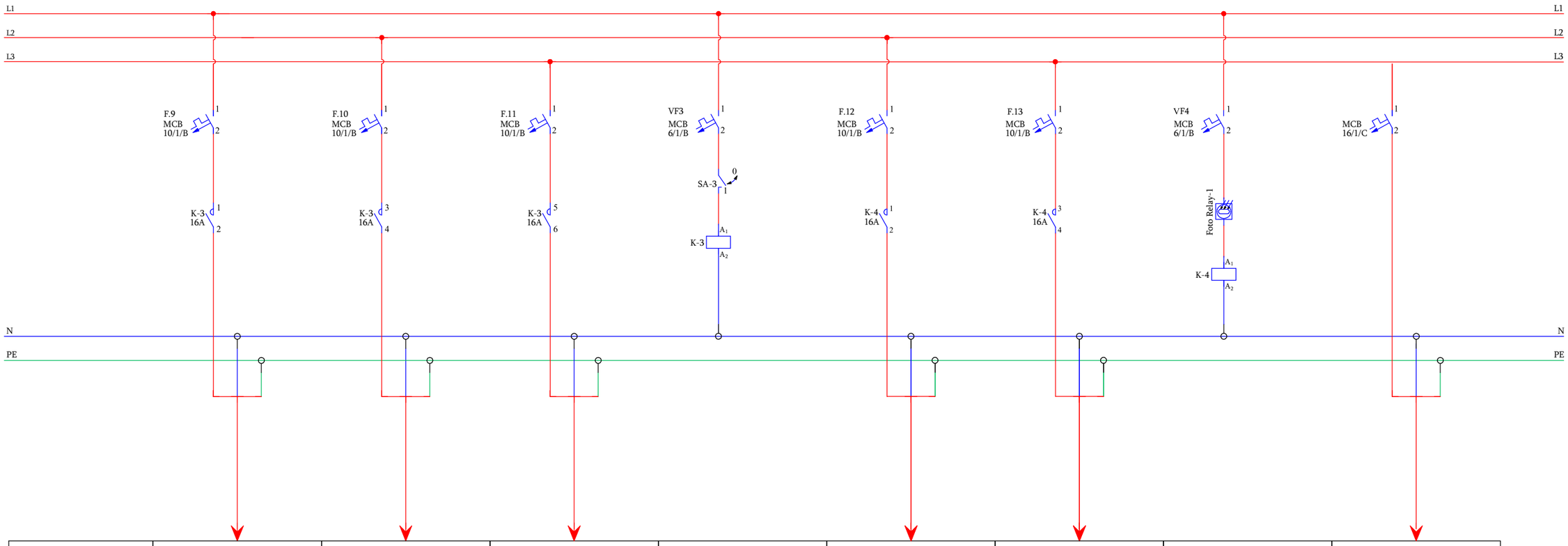

მარკირება	F.9	F.10	F.11		F.12	F.13		
ტიპი	NYM 3X1,5mm^2	NYM 3X1,5mm^2	NYM 3X1,5mm^2		NYM 3X1,5mm^2	NYM 3X1,5mm^2		
სიმძლავრე კვტ	0,264	0,404	0,224		0,40	0,40		
დენი ა	1,148	1,756	0,974		1,74	1,74		
ელ. მომხმარებლის დასახელება	ოთახების განათება	საკრედიტოს და საცავის განათება	სამზარეულოს, კორიდორის და არქივის განათება		ლაით ბოქსების კვება	ლოგო რეკლამა		რეზერვი

ქალაქის ქსელი ვენტილაცია და
გათბობა-გაგრილება

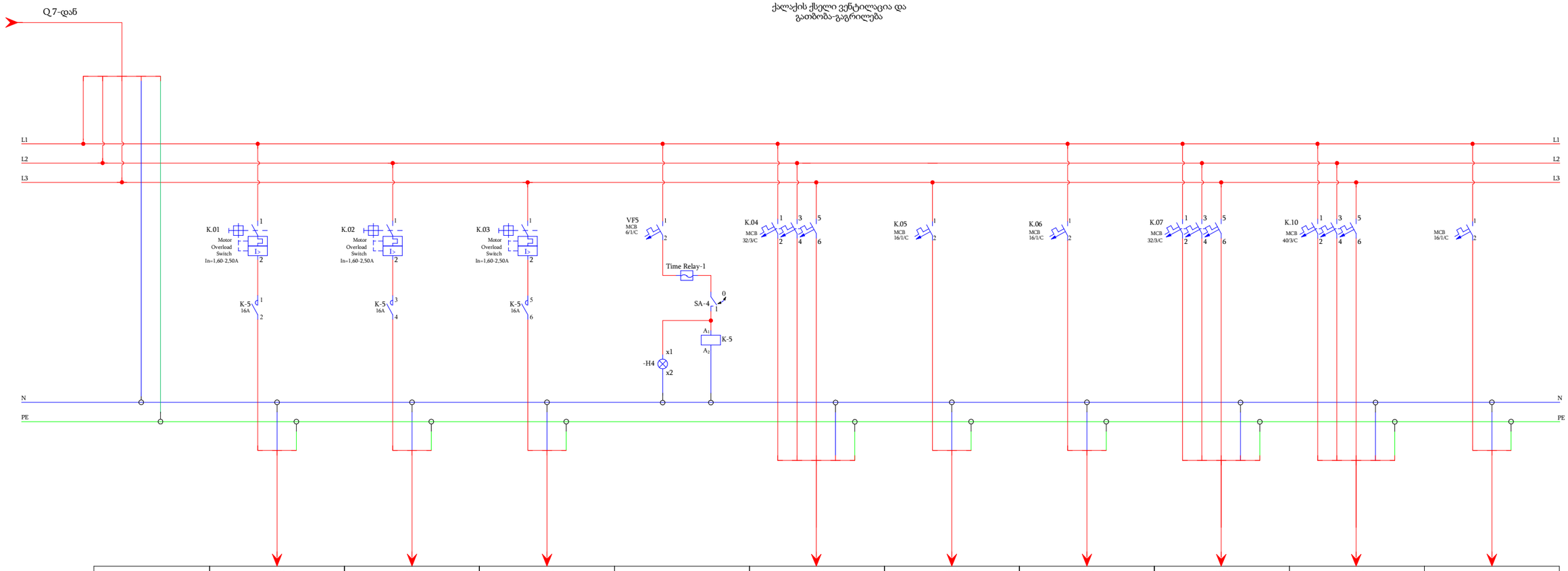

მარკირება	K.01	K.02	K.03		K.04	K.05	K.06	K.07	K.08	
ტიპი	NYM 3X1,5mm²	NYM 3X2,5mm²	NYM 3X2,5mm²		NYM 5X6,0mm²	NYM 3X2,5mm²	NYM 3X2,5mm²	NYM 5X6,0mm²	NYM 5X10,0mm²	
სიმძლავრე კვტ	0,50	0,50	0,50		7,00	1,20	1,20	10,00	23,00	
დენი ა	2,17	2,17	2,17		13,22	5,217	5,217	18,88	43,43	
ელ. მომხმარებლის დასახელება	არხული ვენტილატორი	არხული ვენტილატორი	რეკუპირატორი		ელექტრო ტენი	სპლიტ კონდიციონერის შიდა ბლოკი	სპლიტ კონდიციონერის შიდა ბლოკი	თბური ფარდა	VRF ტიპის ჭარე ბლოკი	რეზერვი

Page 07